IDEAL SECURITY DIMENSIONS SK703

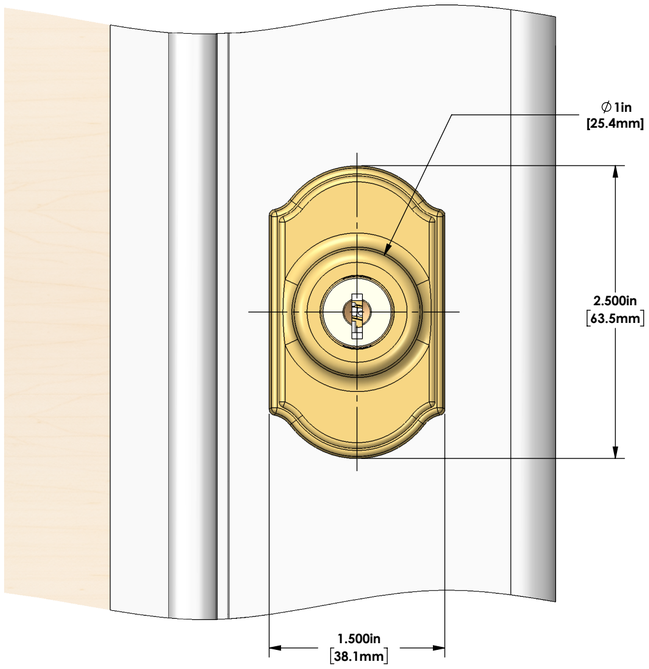

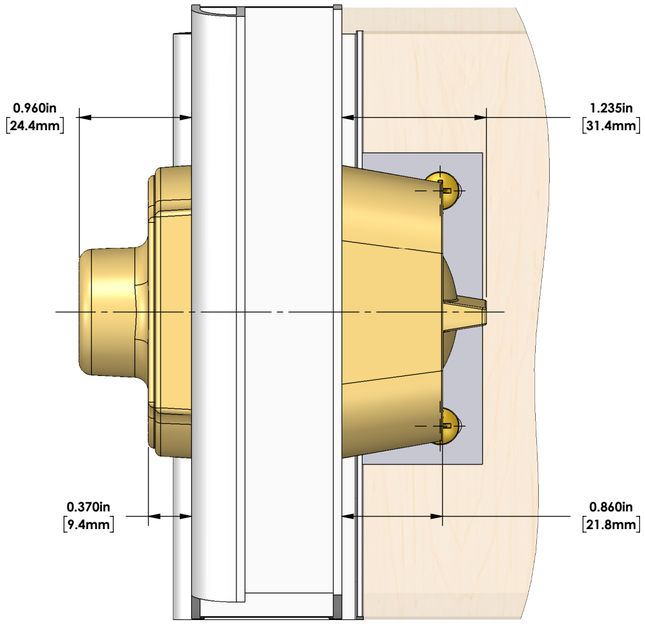

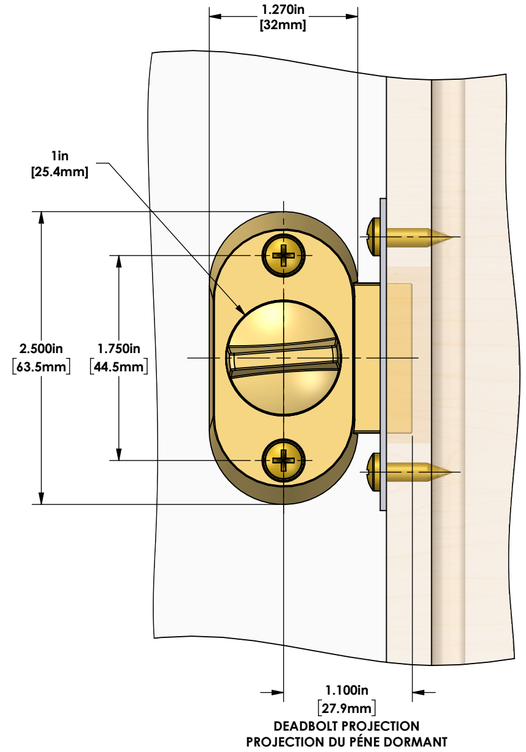

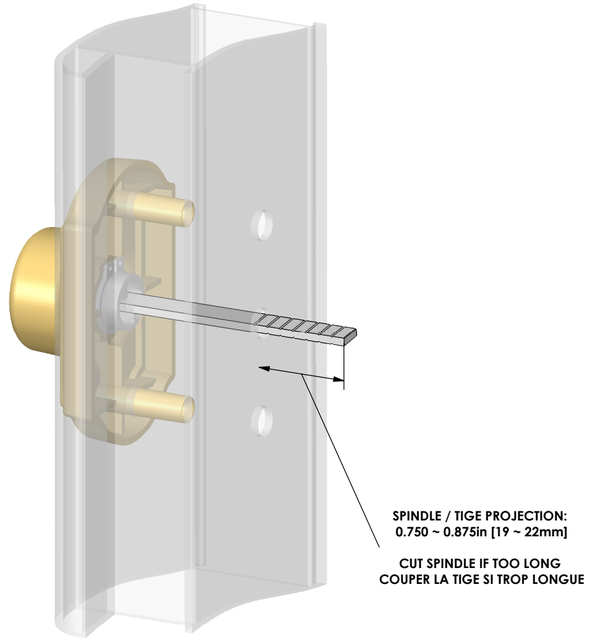

SPINDLE PREPARATION
PREPARATION DE LA TIGE

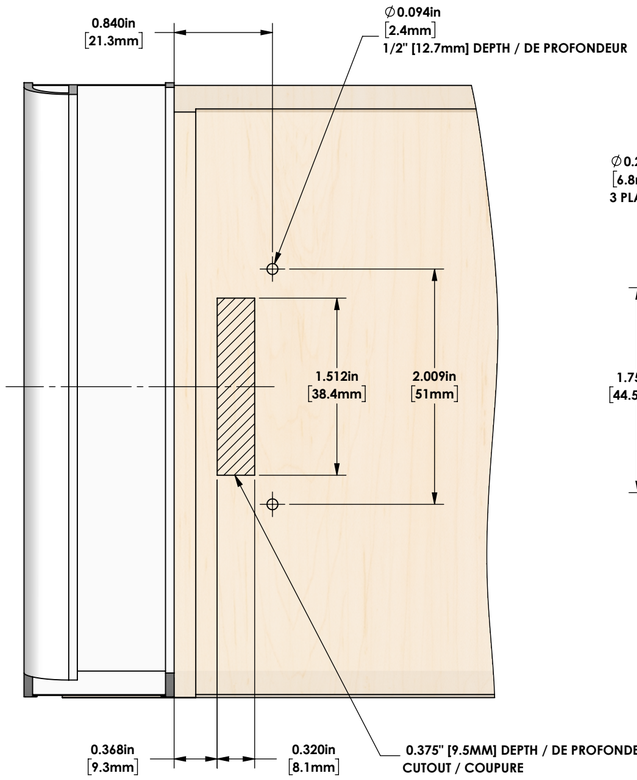

DOOR JAMB PREPARATION
PRÉPARATION DU MONTANT DE LA PORTE

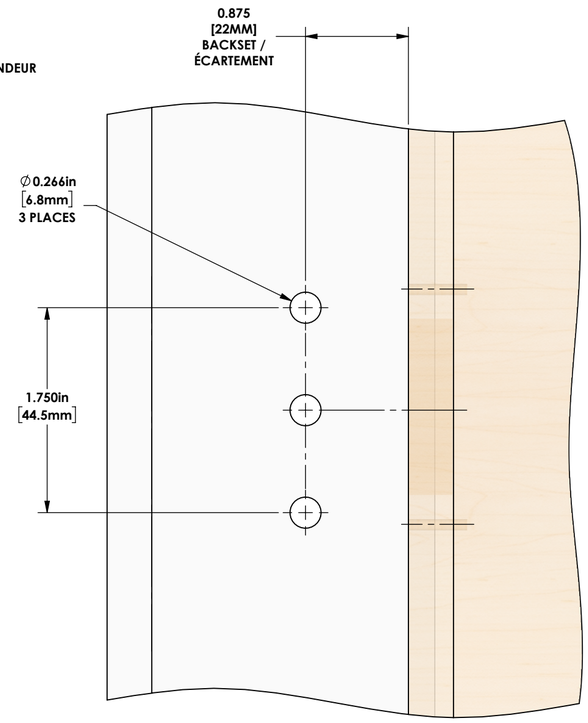
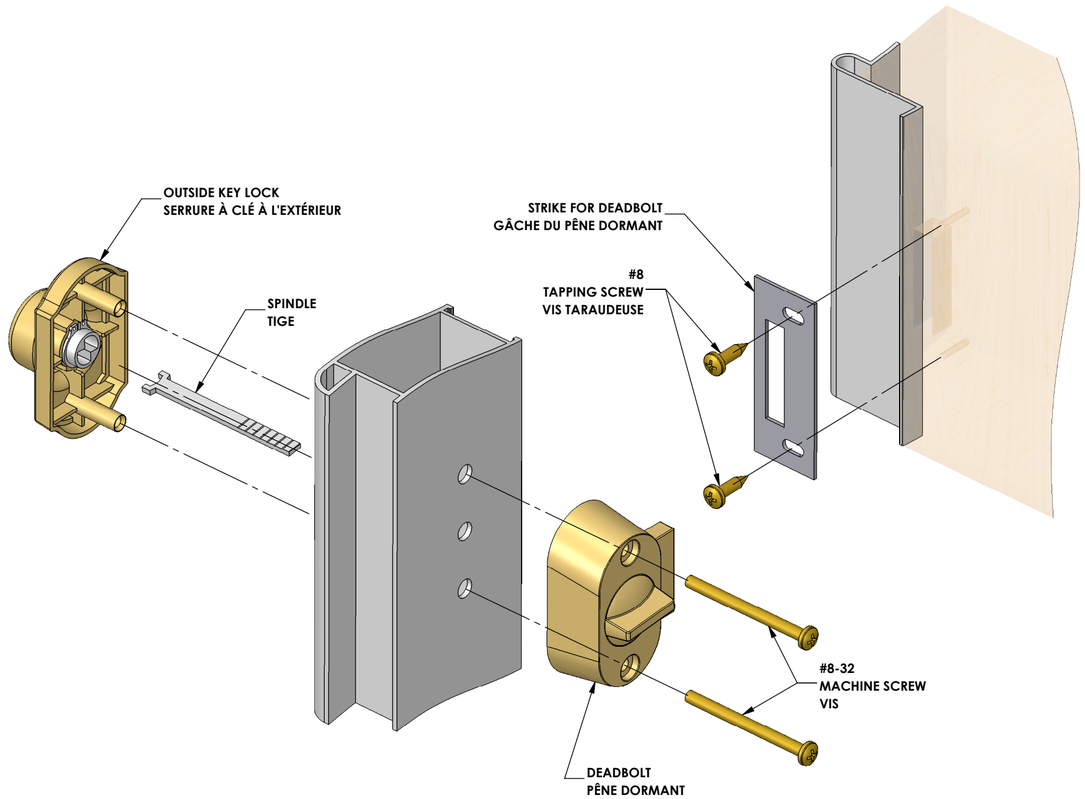
DOOR PREPARATION
PREPARATION DE LA PORTE